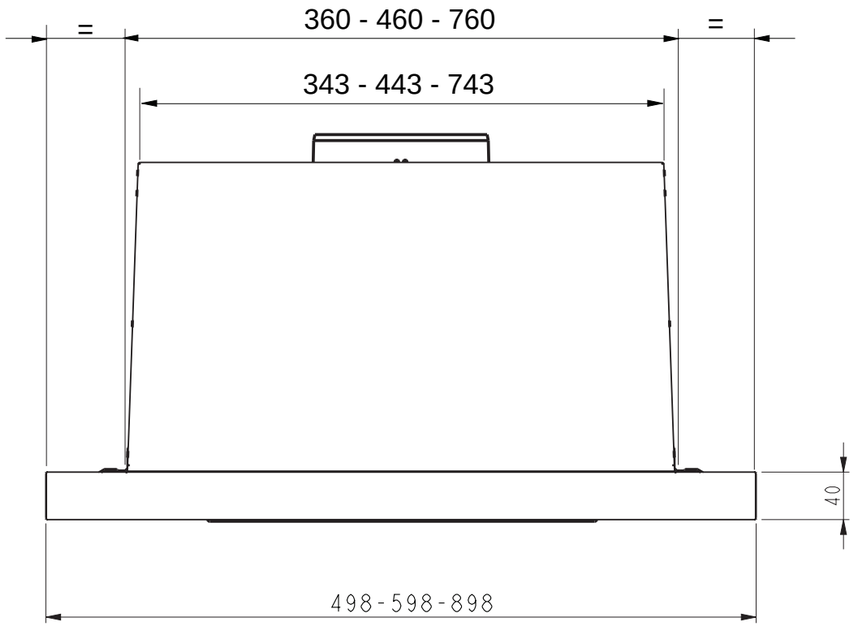

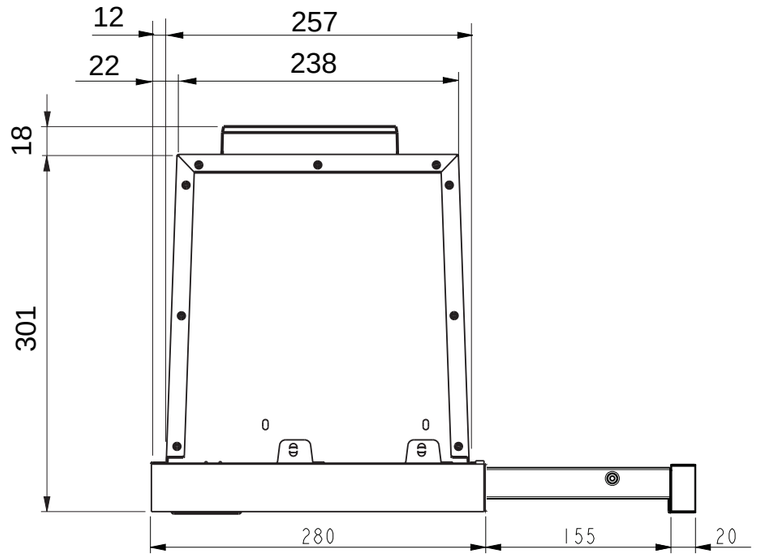

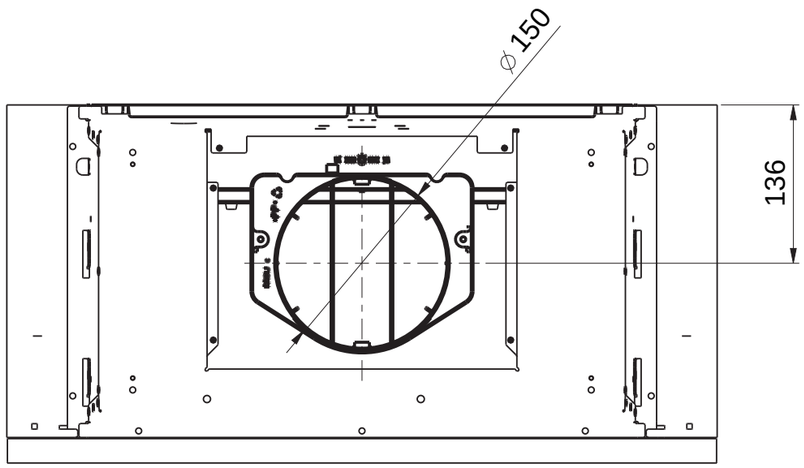

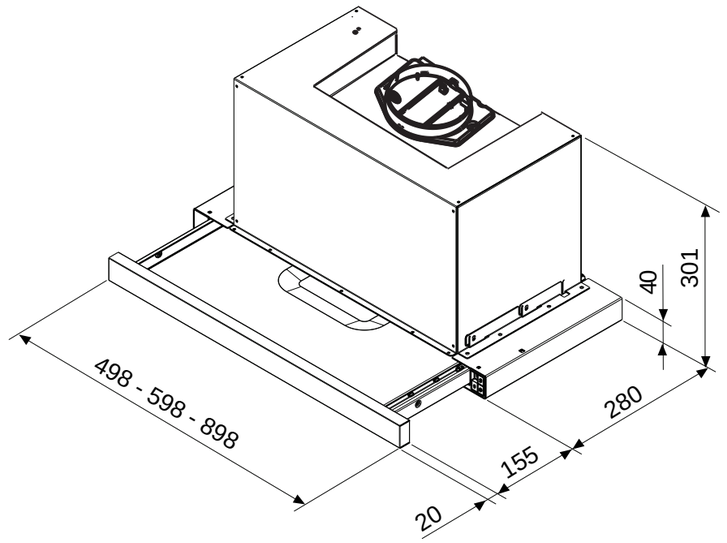

DATA DATE	MODIF. NO MODIF. NO	DESCRIZIONE MODIFICA MODIFICATION DESCRIPTION	DISEGNATO DA DRAWN BY	ESP. MOD

Conforme alla Direttiva 2002/95/EC (RoHS)
Compliant with Directive 2002/95/EC (RoHS)

MODELLO / MODEL: TT26		DISEGNO N. / DRAWING NO.: **DW02035**	SCALA / SCALE:
PARTICOLARE / DETAIL: Disegno ingombro		REL LEVEL / REL LEVEL:	DATA / DATE: 20/02/12
AREA / AREA: [.0]	CAP.TEC. / TEC.SPEC.:	SPESS. / TCKN: 0.0	REVISIONL / REVISION: A — ITERAZIONE / ITERATION: 1	DISEGNATO DA / DRAWN BY: LATINI

elica — www.elica.com

mm

LA RIPRODUZIONE O LA CESSIONE DEL PRESENTE DISEGNO DEVONO ESSERE AUTORIZZATE DALLA "ELICA"
ANY REPRODUCTION OR TRANSFER OF THE PRESENT DRAWING MUST BE AUTHORIZED BY "ELICA"

FORM. A-3

ELABORATO CON SISTEMA CAD
DESIGNED BY CAD SYSTEM

XX QUOTA PRIMARIA / PRIMARY DIMENSION

ANGOLI / Angles ±0°30'

QUOTE SENZA TOLLERANZA — TOLLERANCE UNLESS OTHERWISE STATED

LUNGH. E DIAM. / LENGHT AND DIAM.	0-5	>5-10	>10-18	>18-30	>30-50	>50-80	>80-120	>120-180	>180-250	>250-315	>315-400	>400-500	>500
	±0.10	±0.15	±0.20	±0.25	±0.30	±0.35	±0.40	±0.45	±0.50	±0.55	±0.60	±0.65	±0.75